LION

PÖTTINGER rotorkopeggen

97+231.NL.0615

PÖTTINGER

LION 303.12
classic
PÖTTINGER

De bodem voorbereiden

Rotorkopeggen met 2,50 tot 6 m werkbreedte

De rotorkopeg speelt een belangrijke rol binnen het PÖTTINGER akkerbouwconcept. Goede verkruimeling en menging zijn de voordelen van de PÖTTINGER rotorkopeggen. Samen met een PÖTTINGER zaaimachine ontstaat een krachtige en economische combinatie voor perfect zaaien. PÖTTINGER biedt voor elke bodem en elke bedrijfsgrootte een passende oplossing.

Inhoud

	Pagina
LION detailtechniek	4 – 13
LION 253 CLASSIC / 303 CLASSIC / 303.12 CLASSIC	14 – 15
LION 303 / 303.12 / 353.14 / 304	16 – 17
LION 3002 / 4002	18 – 21
LION 5000 / 6000	22 – 23
LION steunrollen	24 – 27
Technische gegevens / uitvoeringen	28 – 31

1

De elementaandrijving – het hart van de machine

Robuust – rustig lopend – hoge levensduur

LION rotorkopeggen garanderen een extreem rustige loop en maximale stabiliteit. Zelfs bij sterke belasting en zeer zware grond werken de robuuste machines betrouwbaar.

Een blik in de overtuigende techniek geeft duidelijkheid

- Dikwandige tandwielbak van hoogwaardig staal – extreem torsievast
- Tandwielbak schuin aflopend – grond kan gemakkelijk doorstromen.
- Groot gedimensioneerde tandwielen direct boven de lagers. Sterke vertanding op de aandrijfas.
- Lagerbehuizing aan de middenplaat en bodem gelast. Exacte afstand tussen de elementen.
- Robuuste kegelrollenlagers in gesmeed, 1-delig lagerhuis.
- De onderste lagers zitten dicht bij de tandhouder.
- Ruime afstand tussen bovenste en onderste lager, daardoor geringe belasting.
- Tandhouders zijn in het huis geïntegreerd. Geen inwikkelen van oogstresten, omdat de tanden direct onder de behuizing de aarde wegwerken. Geen inklemming van stenen tussen de rotoren.

Een overtuigende aandrijving:

- 50 mm assen bij de LION 103 serie
- 60 mm assen bij de LION 1002 serie
- Lager en tandwielen lopen in vloeibaar vet.
- Labyrintafdichting
- De tanden zijn 18 mm dik en tweezijdig inzetbaar.
- 15 mm sterke tanden bij de LION 303.12 / LION 352.14
- Quick-fix snelwisselsysteem als optie.

LION Serie 103 **(1)**
LION Serie 1002 **(2)**

LION

Kwaliteit

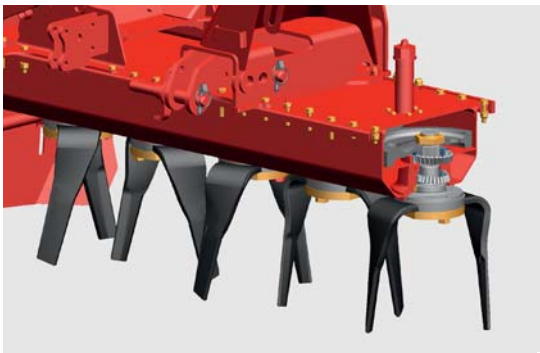

LION – Detail in perfectie

Een lange levensduur wordt alleen door precieze materiaalbewerking en stabiele verbindingen bereikt. Bij PÖTTINGER is deze hoge kwaliteit vanzelfsprekend.

Tandwielbak en tandbevestiging

- De sterke en hoge tandwielbak geeft het frame extreme stabiliteit.
- Grote tandwielen, 50 of 60 mm dikke assen met robuuste kegelrollenlagers en grote lagerafstand zorgen voor een hoge levensduur.
- De hoge tandwielkast is uit een deel gevormd. De gelaste middenplaat zorgt voor maximale stabiliteit.
- Het lagerhuis wordt in het kastprofiel gelast en vervolgens in het CNC-centrum bewerkt. Dit heeft van rotorkop tot rotorkop exacte afstanden tot gevolg en garandeert een rustige lopende machine met lange levensduur.
- Smeedstukken uit het hardingscentrum van PÖTTINGER bieden vele jaren veiligheid.

Duurzame lagering

De lagers en tandwielen lopen in vloeibaar vet. De robuuste tandwielen zijn van gehard staal. Het onderste lager zit dicht bij de tandhouder. Dit ontlast het lager en zorgt voor minder slijtage.
Absoluut zekere labyrinthafdichting. Geen verlies van smeermiddelen. Tegelijkertijd kan er geen vervuiling binnendringen.

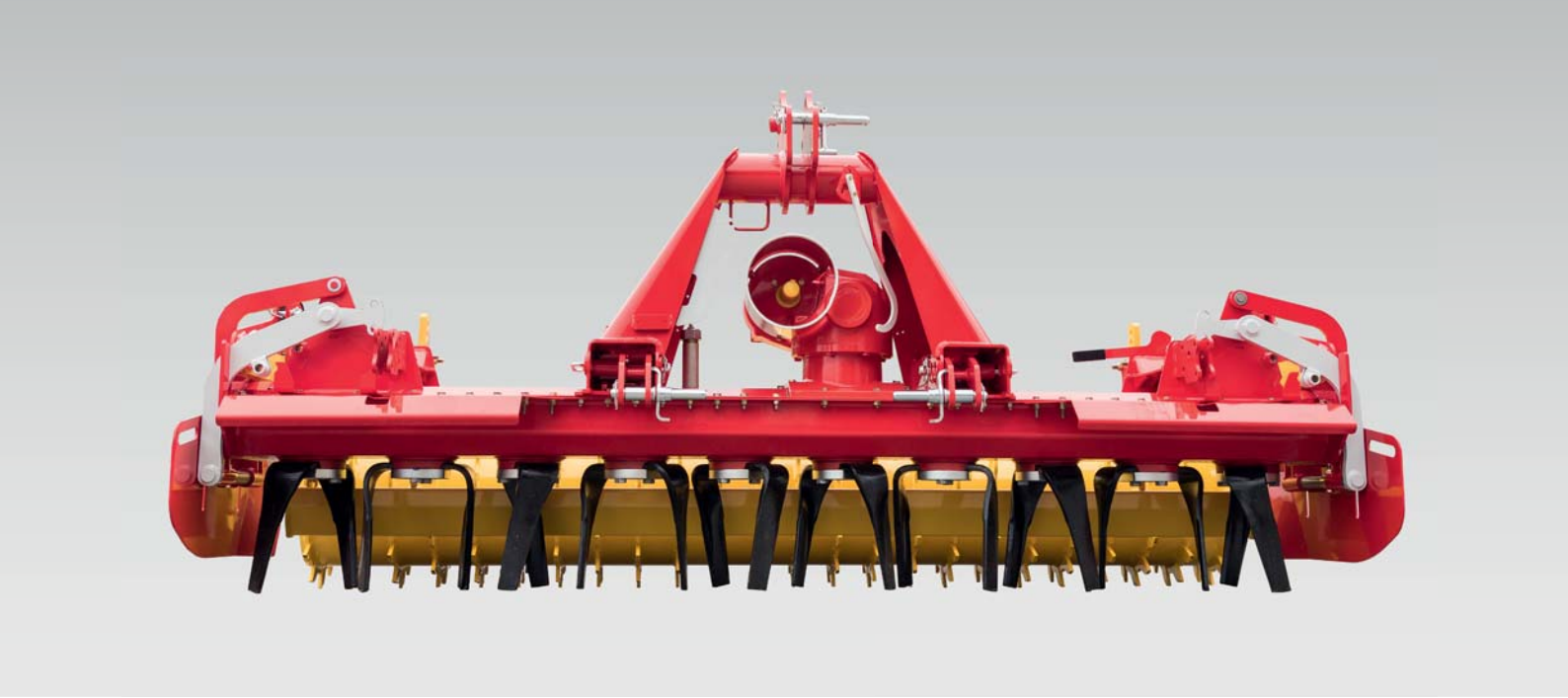

Totaal geharde tanden

De tanden zijn van groot belang. Het intreden in de grond is zo geoptimaliseerd, dat er een gelijkmatige verkruimeling optreed.

- De tanden van de LION rotorkopeggen staan gedraaid en schuin naar achteren geplaatst. Daardoor wordt de grond bovenin intensief los gehaald en verkruimeld. Grovere delen blijven onderin.
- Een vorm voor normale-, snelwissel- en mulchzaadtanden.
- De 18 x 320 mm sterke tanden zijn gefabriceerd uit boorstaal en over het gehele bereik gehard.
- Bij de LION 302.12 bedraagt de afmeting 15 x 300 mm.
- Beide enkele tanden zitten vast vergrendeld in de houder. Middels twee bouten worden de tanden gecentreerd. De bevestiging gebeurt middels een klemplaat.
- Per element zijn maar twee bouten nodig. Deze laten zich probleemloos verwijderen.

DURASTAR tanden – gecoat en beproefd

- 60 % langere levensduur door speciale laag
- 15 mm of 18 mm brede tanden, tweezijdig snijdend
- Hoge vormvastheid
- Constante werkkwaliteit

LION

Techniek op het hoogste niveau

Quick-fix snelwisselsysteem

De snelle en betrouwbare oplossing als optie

- Splitpen en bout verwijderen
- Tand losnemen
- Tand wisselen
- Vergrendelen – klaar!

Universele tanden iedere inzet

De tanden kunnen stekend en slepend gemonteerd worden. Dat zorgt voor een goede verkruimeling aan de oppervlakte.

Tanden slepend – voor een goede verkruimeling aan de oppervlakte

- Fijne grond verdeeld zich in het zaadbed. Grovere grond en oogstresten blijven aan de oppervlakte en beschermen tegen erosie.

Tanden stekend gemonteerd – de grond was aggresief losgebroken

- Met "stekend" gemonteerde tanden wordt de grond van onderuit losgetrokken en de oogstresten aan de oppervlakte verdeeld.
- Maar 18 mm tanden.

Robuuste aanbouw

- De aanbouwbok is breed afgesteund. Doordat de dubbele pendelende aanbouwpunten cat II en III, 3-voudig verstelbaar zijn, is het mogelijk de rotorkopeg zo dicht mogelijk achter de tractor te hangen.
- De aanbouwbok is bij de LION 403 en 4002 extra zijdelings afgesteund.

Aandrijfvarianten

LION transmissie met wisselbare tandwielen
LION 303, LION 303.12 tot 180 PK
LION 353.14, LION 403 tot 200 PK
LION 3002, LION 4002 tot 250 PK
Keuze voor het rotortoerental door wisseling van de tandwielen. Geringe afwikkeling van de aftakas door de naar achteren verplaatste ingang. Rustig lopend tijdens het werk en op de kopakker. De aftakas is beveiligd met een nokkenkoppeling. De tandwielkasten zijn voorzien van koelribben. Optioneel een doorgaande as.

LION CLASSIC aandrijving.
LION 253 CLASSIC, LION 303 CLASSIC, LION 303.12 CLASSIC
Eenvoudige tandwielkast tot 140 PK met vast toerental. Stomp naar achteren geplaatst, lange aftakas geeft rustige loop. Geen doorgaande as.

LION tandwielkast tot 270 PK
LION 5000, LION 6000

LION

Uitrustingsvarianten

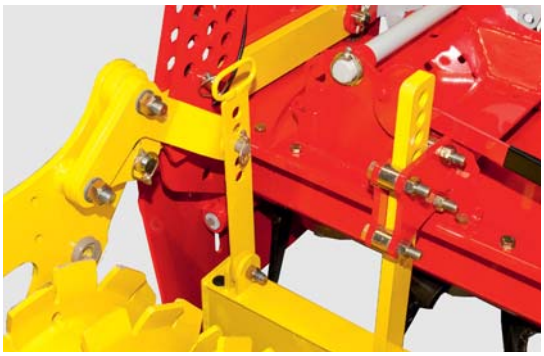

Zijkappen

LION 253 CLASSIC, LION 303 CLASSIC, LION 303.12 CLASSIC
Opklapbare zijplaten met diepteaanpassing via gatenpatroon. Tijdens transport worden ze opgeklapt. Transportbreedte onder 2,5 m of 3,0 m.

LION 303, LION 303.12, LION 403
De zijplaten zijn via een gatenpatroon exact in hoogte verstelbaar. Voor transport zijn ze eenvoudig opklapbaar. Parallelgeleiding als optie verkrijgbaar.

- Geveerde zijplaten als optie verkrijgbaar.
- Uniek: De veer hoeft niet ontspannen te worden.

Egalisatiebalk

De achterste egalisatiebalk is standaard en wordt door de steunrol in diepte geregeld – geen nastelling nodig. Door de lineaire geleider altijd op dezelfde afstand van de tanden over de gehele werkdiepte

- Voorinstelling via een gatenpatroon.
- Deze zit links, dus eenvoudig bereikbaar.

De voorste egalisatiebalk (optie) is gelijk aan de achterste.

Als optie zijn markeurs verkrijgbaar (uitgezonderd LION CLASSIC)

Praktijkgerichte steunrollen

- De afstrijkerbalk is centraal instelbaar en iedere afstrijker ook apart.
- De opbouwmachine wordt aan de steunrol vergrendeld en middels de topstang gestuurd. Steunrol en opbouwmachine vormen een eenheid. De afstand van zaaikouter tot afstrijker is altijd minimaal – korte aanbouw.
- Gecoate afstrijkers bij tandpackerrol 500 en 550 mm, kruimelpackerrol, snijpackerrol en rubberenpackerrol.

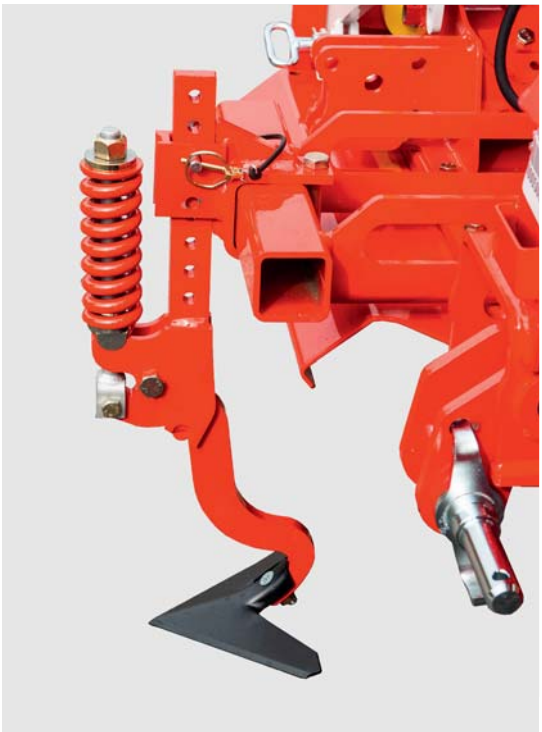

Spoorwoeler

Geveerde spoorwoeler optioneel voor alle LION-rotorkopeggen. Bij PÖTTINGER zijn deze middels een veer tegen stenen en afval beveiligd. De werkdiepte is zonder gereedschap instelbaar.

LION

Aanbouw- en opbouwmogelijkheden

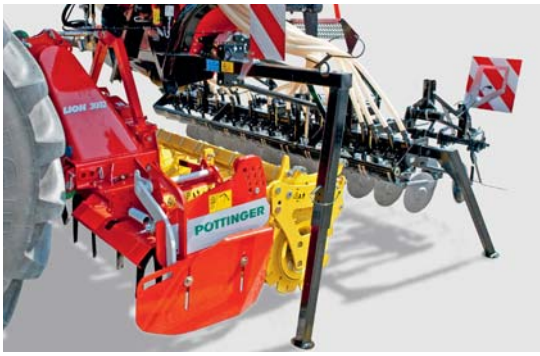

Kostenbesparing heeft de hoogste prioriteit in de akkerbouw. Met de combinatie van rotorkopeg en zaaimachine bespaart men kosten.

HYDROLIFT

- Hydraulische bok met in hoogte en lengte verstelbare vanghaken.
- Twee hydraulische cilinders garanderen een maximale hefkracht tot 2,4 t voor zware aanbouwmachines.
- Hefbegrenzing als optie.

Opbouw met mechanische topstang.

- VITASEM en AEROSEM zaaimachines van PÖTTINGER laten zich eenvoudig opbouwen.
- Het zwaartepunt ligt voor de steunrol – extreem dicht bij de tractor. Het extra gewicht van de zaaimachine op de rol zorgt voor optimale egalisatie van het zaadbed. De afstand van zaaimachine tot de steunrol is door de compacte bouw altijd minimaal.
- De opbouwzaaimachine wordt aan de steunrolvergrendeld en middels een topstang gestuurd – parallelogramgeleiding – steunrol en zaaimachine vormen een eenheid. Dat maakt een verstelling van de werkdiepte mogelijk zonder dat de zaaimachine-topstang versteld moet worden.

Opbouw met hydraulische topstang

- Optioneel zwenkt een hydraulische hefcilinder de zaaimachine boven de rotorkopeg.
- Optimale verplaatsing van het zwaartepunt naar de tractor.
- Grote bodemvrijheid van de kouters op de kopakker.

FENDT
POTTINGER
LION 303.12
POTTINGER

LION 253 / 303
LION 303.12
CLASSIC

Voor tractoren tot 140PK

Met de LION CLASSIC modellen biedt PÖTTINGER iets lichtere modellen in vergelijk tot gebruikelijke LION rotorkopeggen. Het CLASSIC model staat met een werkbreedte van 2,50 m met 8 elementen en de 3 m met 10 resp. 12 elementen ter beschikking.

Aandrijfvarianten

CLASSIC aandrijving tot 140 PK
LION 253 CLASSIC, LION 303 CLASSIC, LION 303.12 CLASSIC

- Aftakasstomp ver naar achteren, koelribben.
- Vast toerental.
- Geen doorgaande as.

Zijplaten

De zijplaten zijn middels een gatenpatroon exact in hoogte verstelbaar. Voor transport zijn ze eenvoudig opklapbaar.

PÖTTINGER
www.poettinger.at
LION 302
PÖTTINGER

LION 303 / 403
LION 303.12 / 353.14

Voor tractoren tot 180 PK / 200 PK

Met de LION 103 biedt PÖTTINGER modellen voor tractoren tot 200 PK. De 103 uitvoering is verkrijgbaar in werkbreedtes van 3 m, 3,50 m en 4,0 m.

Aandrijfvarianten
LION wisseltransmissie tot 180 PK / 200 PK
LION 303, LION 303.12 tot 180 PK,
LION 353.14, LION 403 tot 200 PK.

- Beproefde wisseltransmissie, variabel toerental.
- Aftakasstomp ver naar achteren, koelribben.
- Doorgaande as optioneel.

Zijplaten
De zijplaten zijn middels gatenpatroon exact in hoogte verstelbaar. Voor transport zijn ze eenvoudig opklapbaar. Parallelgeleiding als optie.

- Geveerde zijplaten als optie. Uniek: De veer hoeft niet ontspannen te worden.

LION 303.12 / 353.14

- Deze rotorkopeg garandeert optimale resultaten op zware kleigrond.
- Ook voor aardappel- of groenteteelt de ideale machine.
- Omdat meer tanden aanwezig zijn als bij de 10-elements machine ontstaat een zeer fijne bodemstructuur.
- Door de wisselwieltransmissie kan het toerental van de rotorkop worden aangepast aan de bodemomstandigheden en aan het toerental van de aftakas van de tractor.
- De LION 303.12 / 353.14 universele tanden van 15 x 300 mm zijn gemaakt voor een diepte tot 25 cm.
- De geharde tanden garanderen een lange levensduur.

LION 3002
LION 4002

Voor tractoren tot 250 PK

beproefde robuuste modellen tot 184 kW / 250 PK

De profi-machines met 3 en 4 m werkbreedte. Beproefde techniek voor alle bodemsoorten. Ook onder de zwaarste omstandigheden kan men op deze machines vertrouwen.

Dikwandige tandwielbak en doordachte tandbevestiging

- De extra sterke en hoge wand van de balk zorgt voor maximale stabiliteit.
- Grote tandwielen, 60 mm dikke assen met robuuste kegellagers en grote lagerafstand zorgen voor een langere levensduur.

Robuust vanaf de basis

De hoge tandwielbak is gevormd uit een stuk. De in het midden gelaste plaat maakt de bak extra stevig. De lagerhuizen worden op de bodem en in de middenplaat gelast en aansluitend CNC gefreesd. Dit zorgt voor exact afstanden tussen de elementen: De garantie voor extreem rustige loop en lange levensduur.

LION 3002
LION 4002

Krachtige rotorkopeggen

Voor zware omstandigheden

Topklasse rotorkoptechniek

- Robuuste, brede aanbouwbok – bij de LION 4002 als extra met zijdelingse afsteuning.
- Dubbel aanbouwlippen cat. 2 en 3 met geïntegreerde pendeling en 3-voudige lengte verstelling en passend aan elke tractor.
- De zijplaten zijn standaard geveerd en opklapbaar
- parallelgeleiding optioneel.
- Tandwielkast met koelribben voor continue warmteafvoer. Voor de beveiliging van de tandwielkast is in de aftakas een nokkenkoppeling geïntegreerd. Doorgaande as als optie
- De grote en geharde tandwielen draaien in vloeibaar vet. 60 mm dikke assen met robuuste kegellagers zorgen voor een lange levensduur. Afdichting middels labyrinthafdichtingen
- In de bodemplaat geïntegreerde tandhouder. Geen kans op wikkelen omdat de tanden direct onder de aandrijfbak de grond wegwerken. Geen inklemming van stenen tussen de rotoren.
- 18 mm sterke, geharde tanden voor een werkdiepte tot 28 cm.

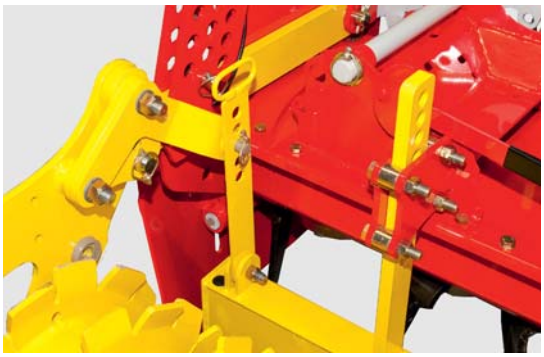

Profi-uitvoering

Het instellen voor verschillende omstandigheden dient bij deze vermogenscategorie snel en eenvoudig te gaan. Met doordachte details worden de instellingen vereenvoudigd.

- De achterste egalisatieplaat is standaard en wordt gelijk met de steunrol versteld – geen nastelling nodig. Door de lineaire geleider altijd op dezelfde afstand van de tanden over de gehele werkdiepte Middels een gatenpatroon aan de zijkant eenvoudig in te stellen.
- De voorste egalisatiebalk (optie) is gelijk aan de achterste.

Geveerde zijplaten

- Geveerde zijplaten standaard bij LION 3002 en 4002.
- Paralleolgramgeleiding optioneel.
- Voor transport zijn ze eenvoudig opklapbaar. Uniek: De veer hoeft niet ontspannen te worden.

POTTINGER
LION6000

LION 5000
LION 6000

Voor tractoren tot 270 PK

Opklapbare modellen tot 199 kW / 270 PK

Deze rotorkopeggen met werkbreedtes van 5,0 en 6,0 m zijn voor transport over de weg opklapbaar, zodat de transportbreedte slechts 2,70 m bedraagt.

Rotorkopeggen voor grote capaciteit

- Cat 3. aanbouw voor de verbinding met de tractor.
- Twee extreem torsievaste machines in een robuust opklapbaar frame.
- Aftakassen naar de zijkant met nokkenkoppeling P 500 Powerline met lange smeerintervallen. Hoofdaftakas P 600 Powerline
- 3-standen tandwielkast voor maximale krachtoverbrenging, doorgaande as standaard.
- Geharde tandwielen lopen in vloeibaar vet. Rustig lopende, duurzame kwaliteit.
- Grote kegellagers in eendelig lagerhuis.
- 18 mm sterke, geharde tanden voor een werkdiepte tot 28 cm.
- De achterste egalisatiebalken zijn verticaal en horizontaal verstelbaar.

Transportstand

- Door twee grote hydraulische cilinders worden de twee helften opgeklapt tot een transportbreedte van maar 2,70 m.
- Door de compacte bouw ligt het zwaartepunt dicht bij de tractor.

POTTINGER

LION

De juiste rol voor iedere grondsoort

Type	Vochtigheid ondergrond			Conditie ondergrond		
	droog	midden	vochtig	licht	midden	zwaar
Kooirol 420 / 540 mm	■	■	–	■	■	–
Tandpackerrol 420 / 500 / 550 mm	■	■	■	■	■	■
Kruimelpackerrol	■	■	–	■	■	■
Ringpackerrol 550 mm	■	■	■	■	■	■
Prismapackerrol 500 mm	■	■	■	■	■	■
Rubber packerrol 585 mm	■	■	■	■	■	■

Alle gegevens onder voorbehoud

Roltype	2,50 m	3 m	4 m	5 m	6 m
Kooirol 420 mm	148 kg	195 kg	–	–	–
Kooirol 540 mm	–	325 kg	325 kg	–	650 kg
Tandpackerrol 420 mm	295 kg	365 kg	–	–	–
Tandpackerrol 500 mm	392 kg	525 kg	596 kg	784 kg	920 kg
Tandpackerrol 550 mm	–	547 kg	685 kg	–	1056 kg
Kruimelpackerrol	–	520 kg	–	–	–
Ringpackerrol	493 kg	610 kg	750 kg	–	1100 kg
Prismapackerrol 500 mm	–	560 kg	–	–	–
Rubber packerrol 585 mm	–	575 kg	–	–	–

Alle gegevens onder voorbehoud

LION

Steunrollen

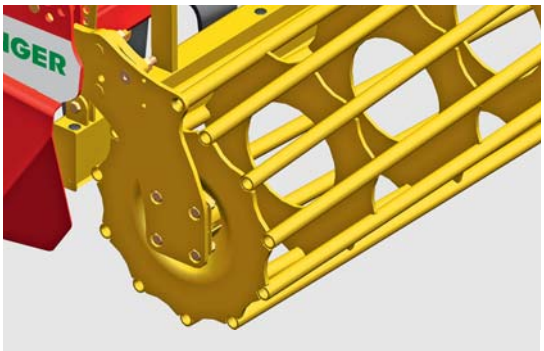

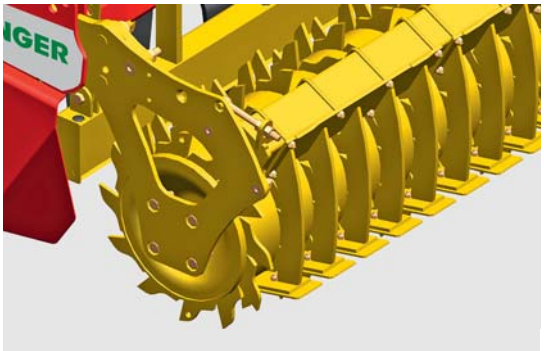

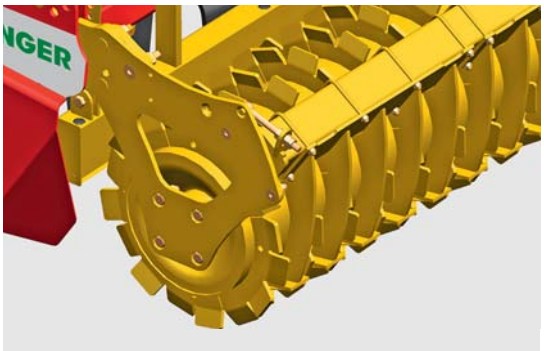

Kooirol
De ideale rol voor de bewerking van droge, niet plakkende grond. De rol is uitgerust met robuuste staven voor een optimale verdichting. Diameter 420 mm, 8 staven, Diameter 540 mm, 11 staven.

Tandpackerrol
Deze allrounder is voor alle grondsoorten geschikt. De rol zorgt voor een optimaal zaaibed met losse fijne grond aan de oppervlakte. De afschrapers zitten kort boven het grondoppervlak. Daardoor zal ook bij natte omstandigheden geen grote hoeveelheden aarde omhoog komen – een optimale capillaire werking blijft behouden. De afstrijkers zijn centraal en onafhankelijk instelbaar. Bij het reinigen zijn ze zonder moeite weg te klappen. De geharde afstrijkers zijn om te draaien – daardoor wordt de levensduur verlengd. Roldiameter: 420, 500 en 550 mm. De tanden zijn gehard.
Optioneel gecoate afstrijkers.

Kruimelpackerrol
De tanden zijn naar links en rechts schuin geplaatst. Deze rol is voor zware, kleiachtige grond geschikt. Het resultaat is een grondige verdichting met een losse bovengrond. Afstrijkers verhinderen verkleving van de rol. Diameter 525 mm.
Standaard gecoate afstrijkers.

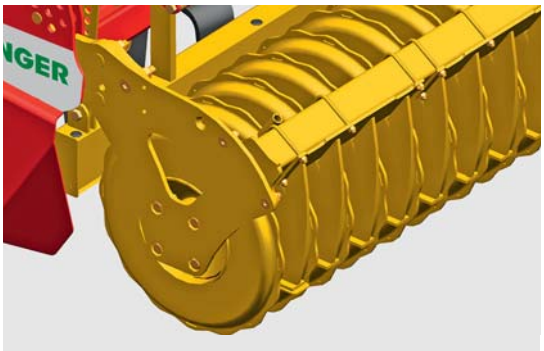

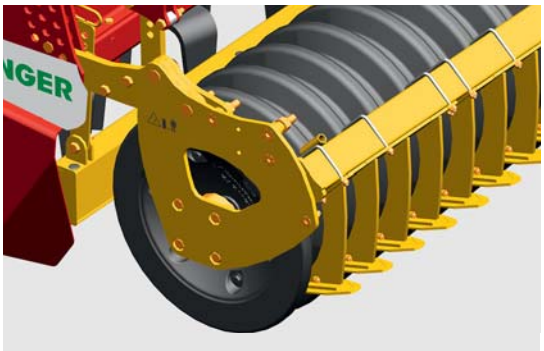

Ringpackerrol
De aan de zijkant gesloten ringen hebben een diameter van 550 mm en per meter heeft de rol 8 ringen. Op grond van de kleine diameter behoeven de afstrijkers niet af- of nagesteld te worden. De rol zorgt voor een streepvormige verdichting voor verbetering van de wateropname en het ademen van de grond. Ideaal voor steenachtige, vochtige grond en bij veel organische massa. Licht gebogen geleiders brengen de grond niet naar boven, maar vermengen deze intensief.
Standaard gecoate afstrijkers.

Prismapakkerrol
Ringen met 12,5 cm of 15 cm afstand. Deze rol is voor alle omstandigheden geschikt, ook op steenachtige grond en bij grote hoeveelheden oogstresten. De verdichting per rij bevordert de wateropname en het ademen van de grond in de minder verdichte tussengedeeltes.
Standaard gecoate afstrijkers.

Rubber packerrol
Deze rol is ideaal voor sterk wisselende ondergrond. Speciaal voor gebruik met getrokken machines, die met de draagkracht van de andere rollen aan hun grens zitten. De diameter van 585 mm en het speciale profiel maken een streepsgewijze verkruimeling mogelijk.
Standaard gecoate afstrijkers.

LION

Technische gegevens

	Aanbouw	Werkbreedte	Transportbreedte	Aantal elementen	Werkdiepte
103 CLASSIC serie – lichtere rotorkopeggen					
LION 253 CLASSIC	Cat. 2 en 3	2,5 m	2,5 m	8	28 cm
LION 303 CLASSIC	Cat. 2 en 3	3,0 m	3,0 m	10	28 cm
LION 303.12 CLASSIC	Cat. 2 en 3	3,0 m	3,0 m	12	26 cm
Serie 103 – krachtige en duurzame rotorkopeggen					
LION 303	Cat. 2 en 3	3,0 m	3,0 m	10	28 cm
LION 303.12	Cat. 2 en 3	3,0 m	3,0 m	12	26 cm
LION 353.14	Cat. 2 en 3	3,50 m	3,50 m	14	26 cm
LION 403	Cat. 2 en 3	4,0 m	4,0 m	14	28 cm
Serie 1002 – Topklasse voor maximale eisen					
LION 3002	Cat. 2 en 3	3,0 m	3,0 m	10	28 cm
LION 4002	Cat. 2 en 3	4,0 m	4,0 m	14	28 cm
Serie 1000 – Machines voor extreme capaciteiten					
LION 5000	Cat. 3	5,0 m	2,7 m	16	28 cm
LION 6000	Cat. 3	6,0 m	2,7 m	20	28 cm

Gewicht met	Kooirol 420 mm	Kooirol 540 mm	Tandpackerrol 420 mm	Tandpackerrol 500 mm	Tandpackerrol 550 mm
LION 253 CLASSIC	1043 kg	–	1190 kg	1287 kg	–
LION 303 CLASSIC	1230 kg	1360 kg	1400 kg	1560 kg	1582 kg
LION 303.12 CLASSIC	1205 kg	1335 kg	1375 kg	1535 kg	1557 kg
LION 303	1285 kg	1415 kg	1455 kg	1615 kg	1637 kg
LION 303.12	1270 kg	1400 kg	1440 kg	1600 kg	1622 kg
LION 353.14	–	–	–	1770 kg	1790 kg
LION 403	–	–	–	1905 kg	1995 kg
LION 3002	1381 kg	1511 kg	–	1711 kg	1733 kg
LION 4002	–	–	–	2020 kg	2110 kg
LION 5000	–	–	–	–	2870 kg
LION 6000	–	2917 kg	–	3187 kg	3323 kg

Tanden	Aanbevolen toerental	Toerental element standaard	Voor tractoren tot	Gewicht zonder steunrol
18 x 320 mm	1.000 omw/min	342 omw/min.	103 kW / 140 PK	895 kg
18 x 320 mm	1.000 omw/min	342 omw/min.	103 kW / 140 PK	1035 kg
15x 300 mm	1.000 omw/min	342 omw/min.	103 kW / 140 PK	1010 kg
18 x 320 mm	1.000 omw/min	342 / 527 omw/min.	132 kW / 180 PK	1090 kg
15 x 300 mm	1.000 omw/min	342 / 527 omw/min	132 kW / 180 PK	1075 kg
15 x 300 mm	1.000 omw/min	342 / 527 omw/min.	147 kW / 200 PK	1190 kg
18 x 320 mm	1.000 omw/min	342 / 527 omw/min.	147 kW / 200 PK	1305 kg
18 x 320 mm	1.000 omw/min	342 / 527 omw/min.	184 kW / 250 PK	1.186 kg
18 x 320 mm	1.000 omw/min	342 / 527 omw/min.	184 kW / 250 PK	1.420 kg
18 x 320 mm	1.000 omw/min	215 / 296 / 393 omw/min.	199 kW / 270 PK	2.090 kg
18 x 320 mm	1.000 omw/min	215 / 296 / 393 omw/min.	199 kW / 270 PK	2.267 kg

Kruimelpakkerrol 525 mm	Ringpackerrol 550 mm	Prismapakkerrol 500 / 125 mm	Prismapakkerrol 500 / 150 mm	Rubber pakkerrol 585 mm
–	1388 kg	–	–	–
1555 kg	1645 kg	1565 kg	1535 kg	1610 kg
1530 kg	1620 kg	1540 kg	1510 kg	1585 kg
1610 kg	1700 kg	1620 kg	1590 kg	1665 kg
1595 kg	1075 kg	1605 kg	1575 kg	1650 kg
_	1845 kg	1830 kg	–	–
2055 kg	2045kg	2040 kg	–	–
1706 kg	1796 kg	1716 kg	1686 kg	1761 kg
2170 kg	2160 kg	2155 kg	–	–
–	–	–	–	–
–	–	–	–	–

Afbeeldingen, maten en gewichten niet bindend. Constructie wijzigingen voorbehouden.

LION

Uitrustingsvarianten

	Snelwisseltanden	DURASTAR tanden	Egalisatieplaat voor
LION 253 / 303 CLASSIC	□	□	□
LION 303.12 CLASSIC	□	–	□
LION 303 / 403	□	□	□
LION 303.12 / 353.14	□	–	□
LION 3002 / 4002	□	□	□
LION 5000 / 6000	□	□	–

■ = standaard, □ = optioneel

	Markeurs	Geveerde spoorwoeler	Waarschuwingsborden en verlichting
LION 253 /303 / 303.12 CLASSIC	–	□	□
LION 303.12 CLASSIC	–	□	□
LION 303 / 403	□	□	□
LION 303.12 / 353.14	□	□	□
LION 3002 / 4002	□	□	□
LION 5000 / 6000	–	□	□

■ = standaard, □ = optioneel

Alle gegevens onder voorbehoud, uitvoeringen kunnen per land verschillen

Zijkappen geveerd	Zijkappen parallel gestuurd	HYDROLIFT voor aanbouw-zaaimachines	Aanbouwdelen voor opbouwmachines	Doorgaande as
–	–	□	□	–
–	–	□	□	–
□	□	□	□	□
□	□	□	□	□
■	□	□	□	□
□	□	–	–	–

Alle gegevens onder voorbehoud, uitvoeringen kunnen per land verschillen.

Meer uitvoeringen

- Aftakas 1 ¾" 6-delig
- Aftakas 1 ⅜" 21-delig
- Hefbegrenzing voor de HYDROLIFT

Wij zijn daar, waar u bent.

Ons fijnmazige, wereldwijde net van verkoop- en servicepartners staat volledig tot uw beschikking. Doordat er altijd een PÖTTINGER-dealer in de buurt is, bent u verzekerd van een snelle levering van vervangende onderdelen. Bovendien wordt uw machine afgeleverd en ingesteld door vakkundige medewerkers.

Onze service:

- 24 uur per dag "original inside" -onderdelen bestellen.
- Langdurige beschikbaarheid van vervangende onderdelen.
- Vakkundig personeel dat regelmatig wordt bijgeschoold.
- en nog veel meer ...

Informeer bij uw PÖTTINGER-partner of ga naar **www.poettinger.at**

Alois PÖTTINGER
Maschinenfabrik GmbH
Industriegelände 1
4710 Grieskirchen
Oostenrijk
Telefoon +43 7248 600-0
Fax +43 7248 600-2513
info@poettinger.at
www.poettinger.at

DUPORT BV
Archimedesstraat 9
7701 SG Dedemsvaart
Nederland
Tel.: +31 (0)523-613493
Fax.: +31 (0)523-616465
www.duport.nl
info@duport.nl

PÖTTINGER

LION NL 0715